METALL DESIGN

Aufmaßblatt
Geländerpfosten Relinggeländer seitliche Montage
Rundrohr, 6 Querstabhalter

○ Standard

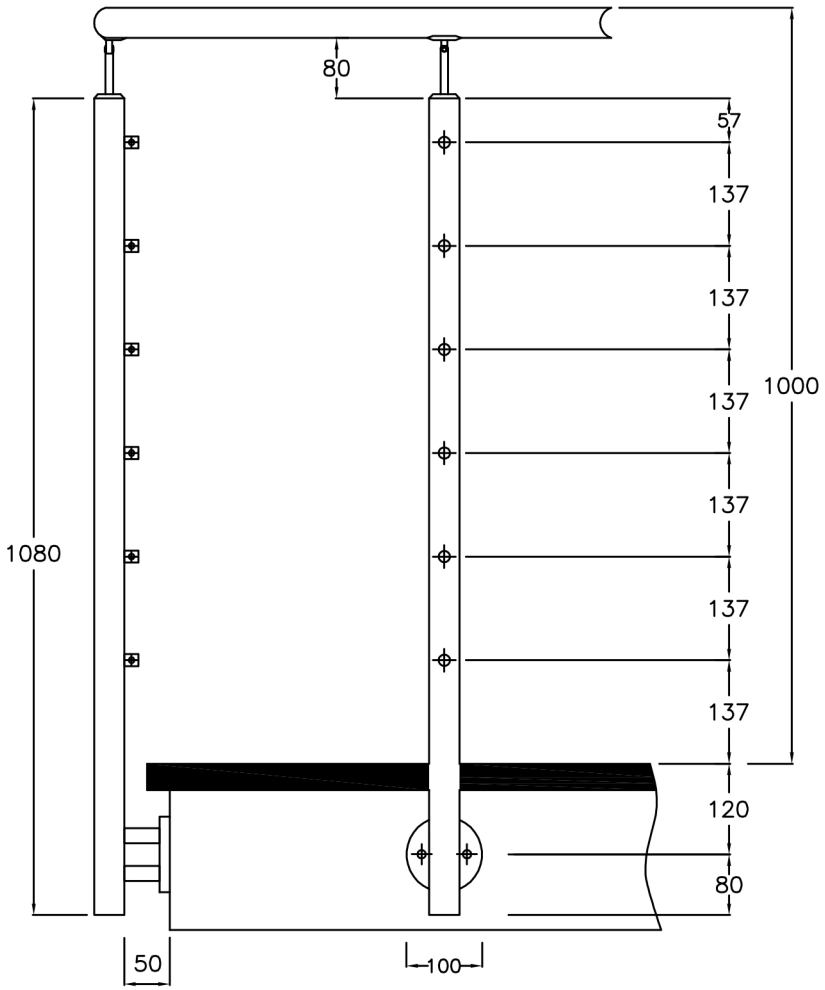

○ Sondermaße

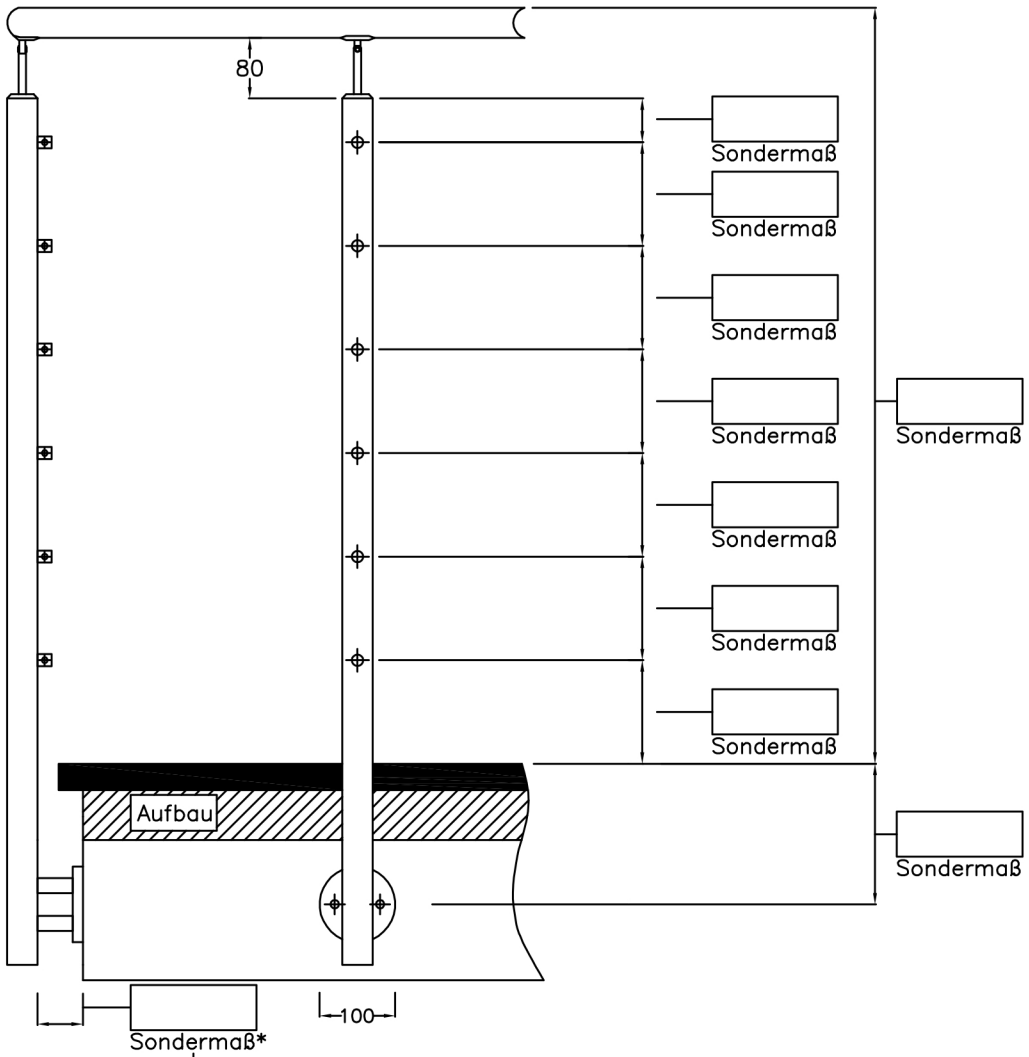

*–Kann bis auf 20 mm gekürzt, aber nicht verlängert werden.

© AJ Metall Design Handels GmbH – Alle Rechte vorbehalten

M 1:10